CILINDRI CON MOLLE A TAZZA CORSA LUNGA

adatti al bloccaggio di pezzi

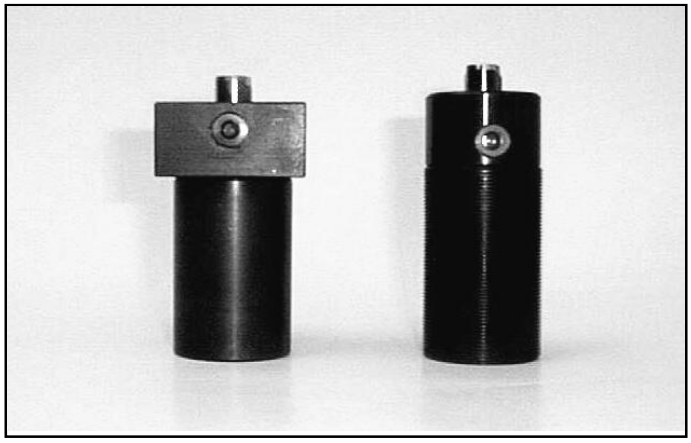

- Particolarmente adatti a bloccaggi su pallet
- Semplice effetto
- Bloccaggio meccanico
- Sbloccaggio oleodinamico
- 12 modelli diversi
- Pressioni di sbloccaggio abbastanza contenute
- Molle a diagramma sforzo/freccia quasi rettilineo
- Pressione massima tollerata: 210 bar

Sono cilindri a corsa relativamente lunga e quindi adatti al bloccaggio di pezzi in lavorazione. Come condizione nominale di lavoro è stata indicata quella per cui le molle assumono uno schiacciamento pari al 50% del totale. Se si sceglie un'altra condizione di bloccaggio (per disporre di una maggior corsa di apertura o di maggior sforzo) si può calcolare lo sforzo considerandolo in proporzione diretta alla corsa. I loro valori massimi sono riportati nella tabella alla posizione di "stelo tutto dentro", dove per corsa si intende W+precarica. I modelli BMB sono dotati di 2 bocche d'olio: una per l'entrata e l'altra per alimentare altri cilindri.

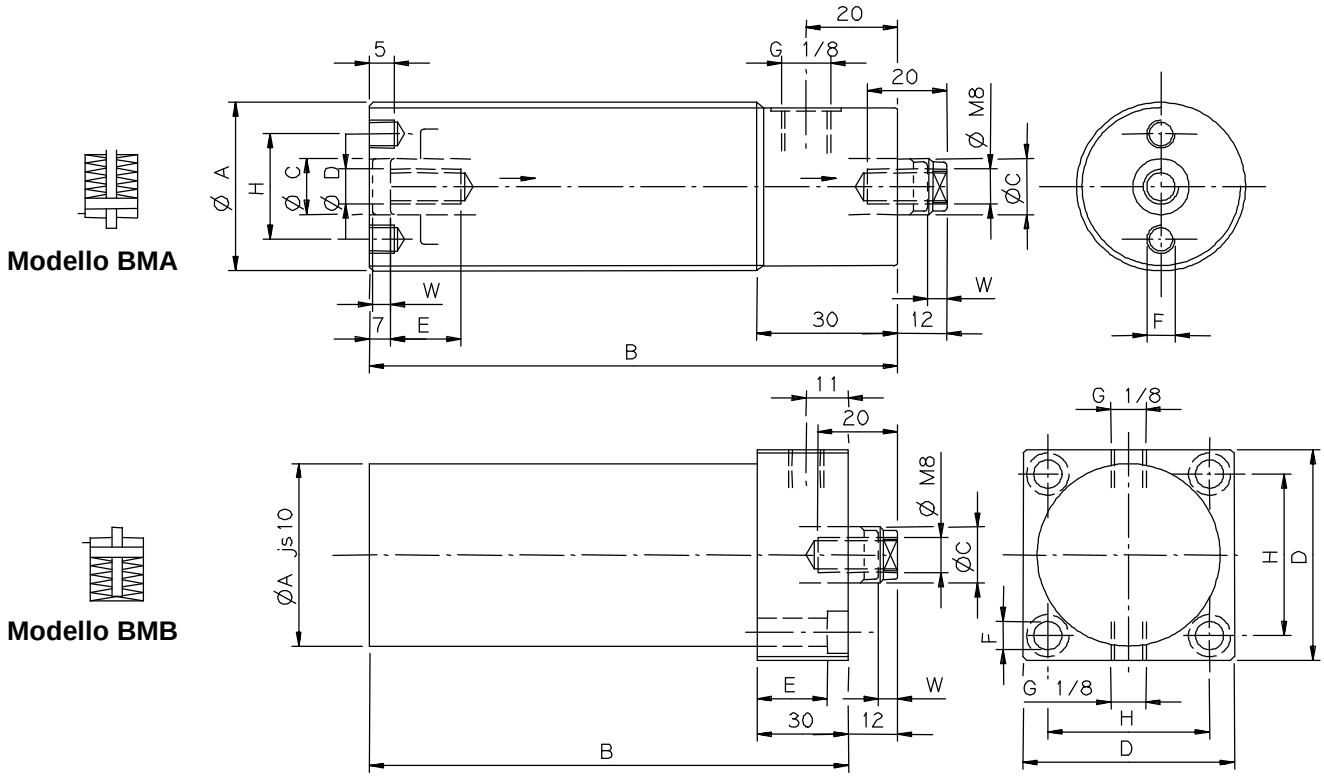

MODELLI DISPONIBILI

TIPO	POSIZ. BLOCC. NOMIN. FRECCIA MOLLE 50%			SEZIONE	STELO TUTTO DENTRO FRECCIA MOLLE 75%			OLIO PER W=2,5	QUOTE in mm						
	SFORZO		RESIDUO W SBLOCCAGGIO		CORSA W +PRECARICA	PRESS. MIN.	SFORZO		A	B	C	D	E	F	H
	kgf	KN	mm	cm^2	mm	bar	KN	cm^3							
BMA4152	560	5,50	2,25	5,94	6,25 + 0,5	135	7,98	1,5	M40x1,5	106	12	M8	20	M6	25
BMA4153	841	8,25				202	11,97			128					
BMA5122	875	8,58	2,25	9,33	6,25 + 0,5	132	12,30	2,3	M50x1,5	110	16	M10	20	M8	35
BMA5123	1312	12,87				198	18,45			134					
BMA6102	1330	13,04	2,35	13,48	6,60 + 0,5	139	18,72	3,4	M60x2	117	20	M14	30	M8	40
BMA6103	1994	19,56				208	28,08			142					
BMB4152	560	5,50	2,25	7,95	6,25 + 0,5	101	7,98	2,0	40	100	12	50	23	7	36
BMB4153	841	8,25				151	11,97			122					
BMB5122	875	8,58	2,25	11,84	6,25 + 0,5	104	12,30	3,0	50	105	16	60	23	7	43
BMB5123	1312	12,87				158	18,45			129					
BMB6102	1330	13,04	2,35	17,29	6,60 + 0,5	108	18,72	4,3	60	107	20	70	21	9	52
BMB6103	1994	19,56				162	28,08			132					